ТМ 01.00.004 СБ

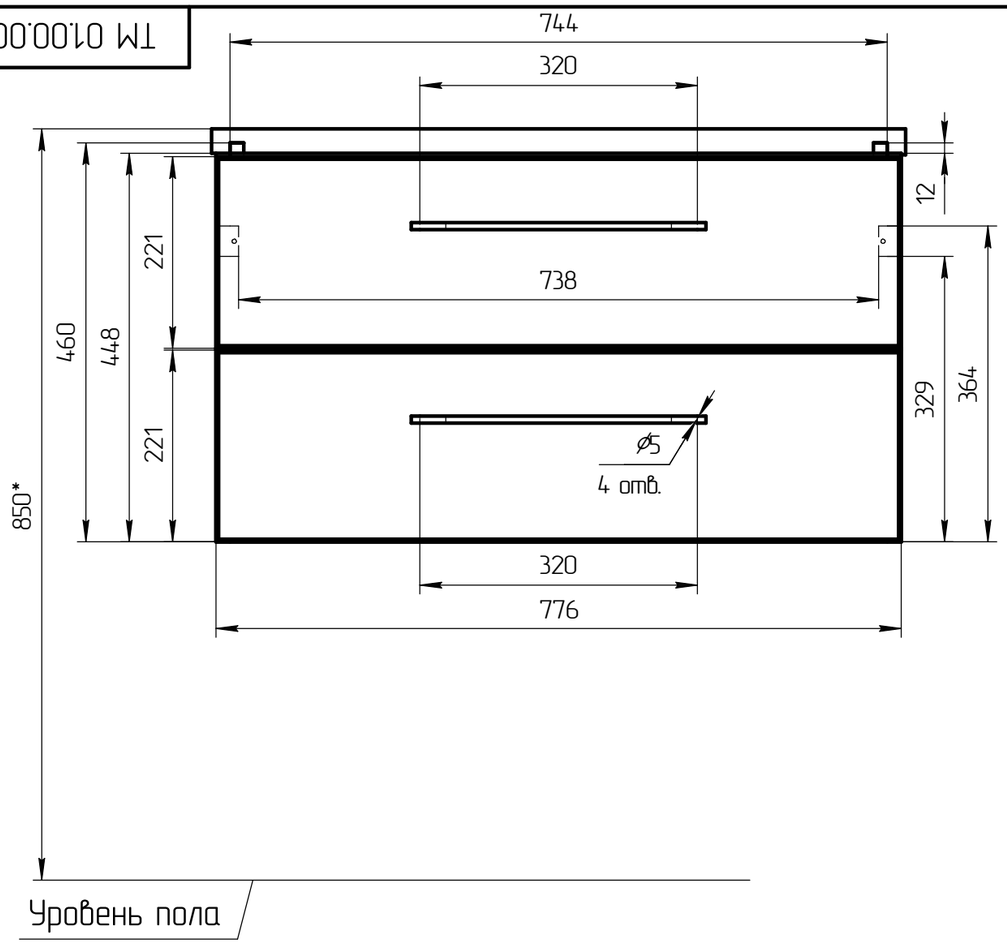

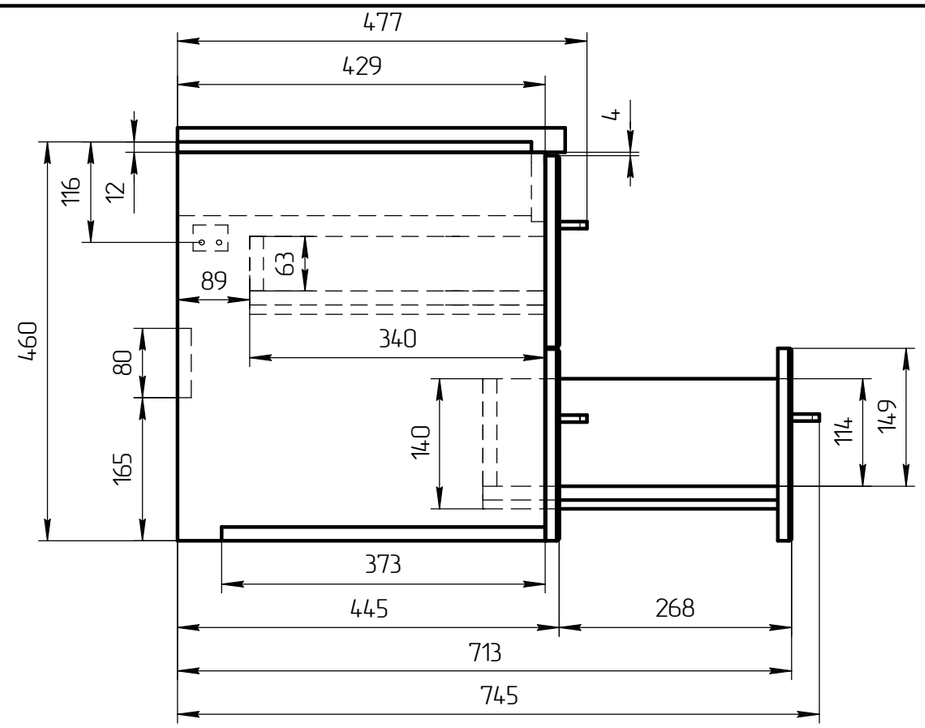

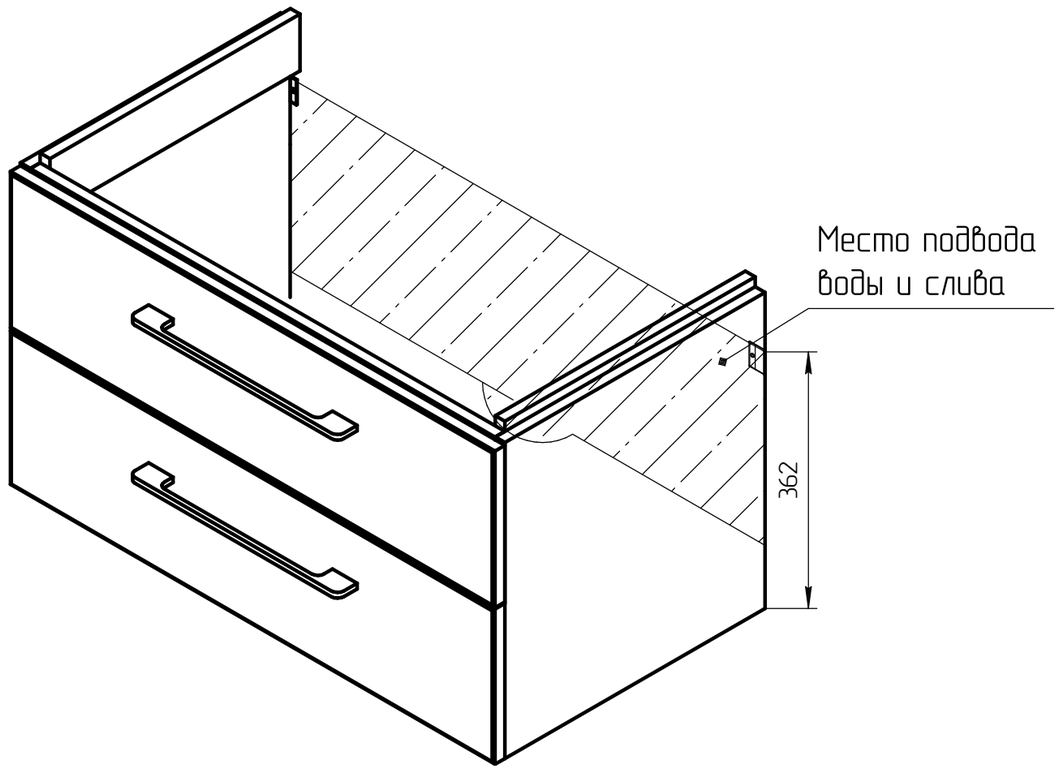

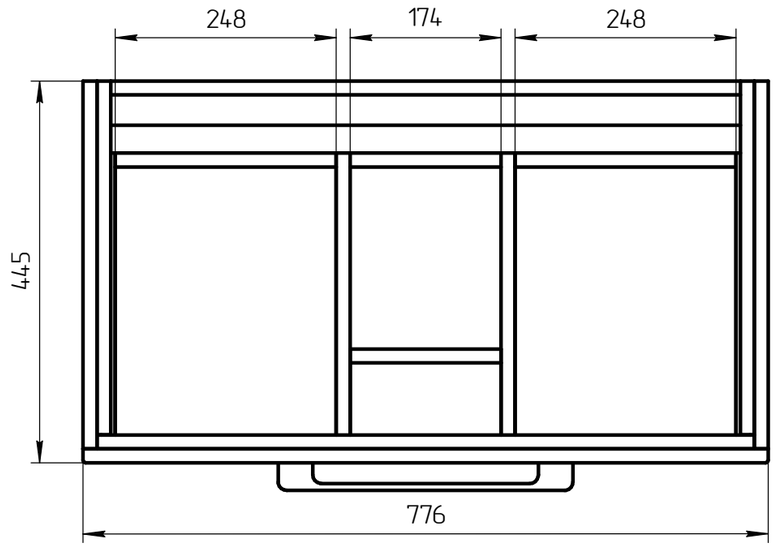

"*" – монтажная высота от уровня пола до края раковины

			ТМ 01.00.004 СБ
Разраб.	Родионов С.	Тумба LARA 80	Масштаб 1:5
		ЛДСП 16мм	